INSTRUCTIONS FOR USE
KÄYTTÖOHJEKIRJA

PURA

Heating disinfection dispenser

Sisällysluettelo

3 Tietoa laitteesta
3 Tekniset tiedot
3 Tärkeitä turvallisuusohjeita

4 Laite ja sen osat
5 Desinfiointiaineen asettaminen laitteeseen ja vaihto uuteen
6 Laitteen liittäminen sähköverkkoon ja laitteen käyttö
7 Lämmönmittaus
7 Ominaisuudet
7 Lataa sovellus mittausanturin käyttöön

8 Laitteen puhdistus
8 Takuu
8 Takuuehdot
8 Vikailmoituksen tekeminen

9 Takuun rajoitukset
10 Laitteen vaatimuksenmukaisuus standardit

Table of contents

11 Device information
11 Technical information
11 Important safety instructions

12 The device and its parts
13 Inserting and replacing the disinfectant
14 Connecting the appliance to the mains and using the appliance
15 Thermometry
15 Features
15 Application

16 Cleaning the device
16 Warranty
16 Warranty conditions
16 Making a bug report

17 Warranty Limitations
18 Device compliance standards
20 Contact Information

Protoco Engineering Oy
Vähäheikkiläntie 56
20810 Turku
Finland

Tietoa laitteesta

VAROITUS! Jotkin laitteen osat voivat kuumentua voimakkaasti ja voivat väärin käytettynä aiheuttaa palovammoja. Lue nämä käyttöohjeet huolellisesti ennen laitteen käyttöönottoa.

Jotta voit ottaa käyttöön lämmitettävän käsidesiautomaattisi, lue nämä ohjeet ja liitteenä olevat turvallisuusohjeet huolellisesti ennen laitteen käyttöönottoa. Säilytä ohjeet, jotta voit tarvittaessa jatkossa tarkistaa laitteen käyttöön liittyviä toimintoja.

Käyttö- ja turvallisuusohjeet voit ladata myös osoitteesta:

https://verkkokauppa.protoco.fi/page/3/tekniset-tuotetiedot-ja-sertifikaatit

Tekniset tiedot

Malli:	PURA lämmittävä desinfiointiannostelija 200w
Jännite/taajuus:	230V ~ 50Hz
Teho:	200W
Virta	0,87 A

Tärkeitä turvallisuusohjeita (LUE OHJEET HUOLELLISESTI ENNEN LAITTEEN KÄYTTÖÖNOTTOA)

- Käytä laitteessa ainoastaan käsidesiä, jota voidaan hyväksytysti lämmittää 35 ℃ lämpötilaan asti.
- Laitteen suojausluokka on IP32.
- **Tuotteen virtajohtoa ei saa korvata eikä laitteen kanssa saa koskaan käyttää maadoittamatonta virtajohtoa!**
- Älä altista laitetta sateelle. Laite tulee sijoittaa niin että suora sade ei pääse laitteeseen.
- Sijoita laite turvallisen etäisyyden päähän syttyvistä esineistä kuten huonekaluista, verhoista ja muista vastaavista.
- Laitteen virtajohdon saa vaihtaa ainoastaan laitteen valmistaja tai valtuutettu huoltomies.
- Älä sijoita lämmitintä välittömästi pistorasian alle.
- Älä kytke lämmitintä käyttäen muita laitteita, jotka voivat kytkeä laitteen päälle automaattisesti.
- Laitetta ei saa sijoittaa tiloihin, joissa käytetään tai säilytetään helposti syttyviä nesteitä tai kaasuja.
- Mikäli jatkojohtoa käytetään, sen on oltava mahdollisimman lyhyt ja maadoitettu.
- Muiden laitteiden kytkeminen samaan pistorasiaan lämmittimen kanssa on kielletty.

Tärkeitä turvallisuusohjeita (LUE OHJEET HUOLELLISESTI ENNEN LAITTEEN KÄYTTÖÖNOTTOA)

Lapset tai henkilöt, joiden fyysinen tai henkinen toimintakyky on rajoittunut, tai henkilöt, joilla on puutteellista kokemusta tai tietoa laitteesta ja sen toiminnoista, eivät saa käyttää laitetta elleivät he ole valvonnan alaisena tai ohjeistettuja laitteen käyttöön.

Laitetta asennettaessa on tärkeää, että käytetään vain ja ainoastaan laitteen mukana toimitettua omaa jalustaa. Laite tulee sijoittaa siten, että se seisoisi suorassa kiinteällä alustalla ja olisi turvallisen etäisyyden päässä kosteista ympäristöistä ja syttyvistä esineistä.

Laitetta ei saa altistaa suoralle sateelle. Käytä laitetta ainoastaan sen mukana toimitettavalla omalla jalustalla.

Laite ja sen osat

1. Termostaatti 1: Käyttöpuolen termostaatti, jolla säädetään laitteen käyttölämpötila lämpötila välille 0 - 30℃
2. Termostaatti 2: Lämmityspuolen termostaatti, jolla säädetään laitteen lämmitysherkkyys ulkoilman ympäröivästä lämpötilasta riippuen.

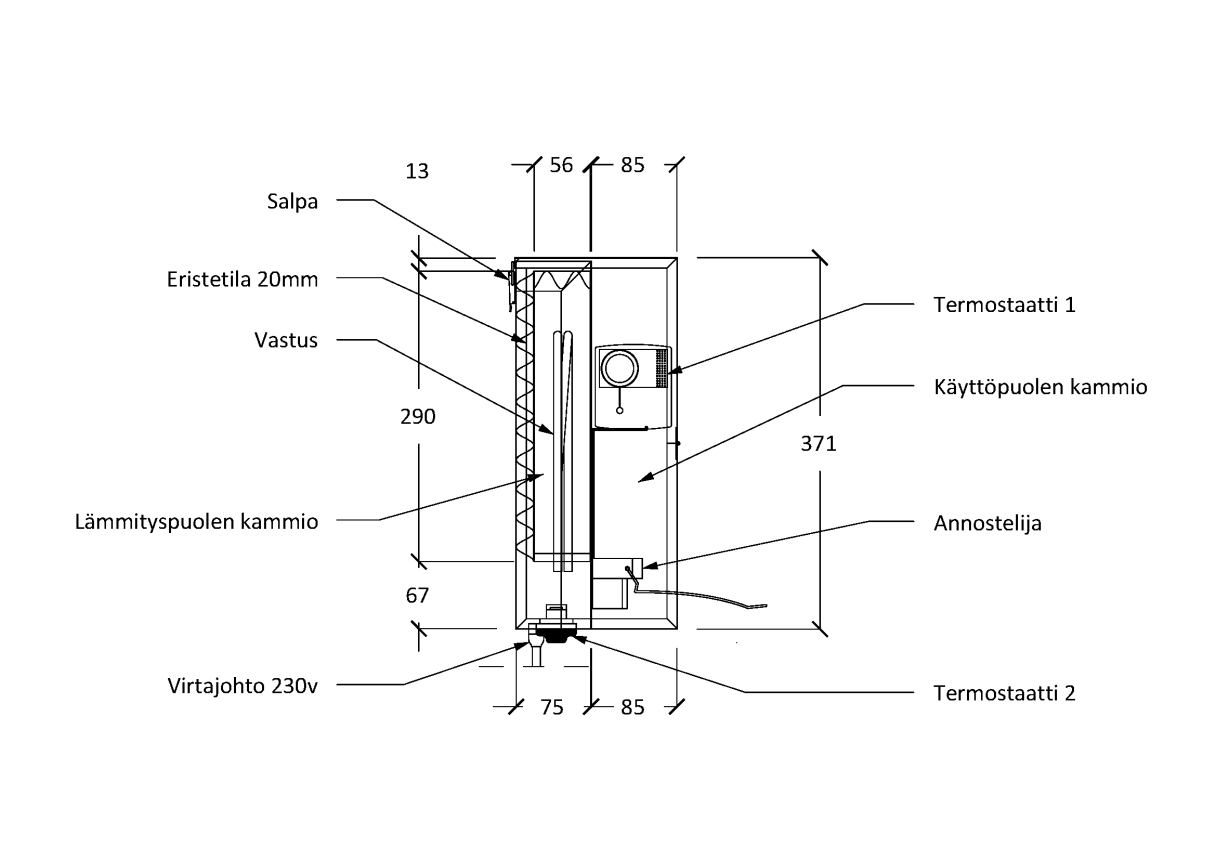

Desinfiointiaineen asettaminen laitteeseen ja vaihto uuteen

1. Varmista että laitteen jalusta on tukevasti eikä kaatumisen vaaraa ole.

2. Ennen ensimmäistä ja käyttökertaa ja aina ennen laitteen kytkemistä sähköverkkoon, aseta käsidesipakkaus annostelijaan. Laitteessa voidaan käyttää ainoastaan desinfiointi ainetta, joka on hyväksytty lämmitettäväksi 35℃ lämpötilaan asti.

3. Älä koskaan vaihda desinfiointiainepakkausta laitteen ollessa päälle kytkettynä. Laitteesta tulee aina irrottaa virtajohto pistorasiasta ja odottaa 10 minuuttia, jotta laite on jäähtynyt. Avaa vasta sen jälkeen laitteen käyttöpuolen suojakansi desinfiointiainepakkauksen vaihtoa varten.

4. Pakkaus asennetaan laitteeseen yläkautta laskemalla se laitteen käyttöpuolen telineeseen. Kun pakkaus on asettunut paikoilleen, käyttöpuolen kahva on vaakasuorassa asennossa käyttäjää kohti. Mikäli pullo ei ole asettunut kunnolla paikoilleen, on käyttöpuolen kahva epäsuorasti alaspäin. Pakkauksen asettumisen paikoilleen voi tarkastaa kahvan aukosta katsomalla ja tarkastaa että dispensopakkauksen pumppu on kohdallaan käyttökahvan alla.

5. Sulje kansi kokonaan ja kiinnitä salpa.

6. Laite on nyt valmis liitettäväksi sähköverkkoon.

Laitteen liittäminen sähköverkkoon ja laitteen käyttö

1. Avaa laitteen kansi ja säädä käyttöpuolen termostaatti halutulle tasolle.

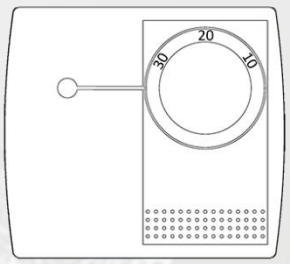

Asetus	10 ÷ 30˚C

2. Kytke laite sähköverkkoon.

3. Käännä termostaattisäädintä 1 teholta 5 teholle halutun lämpötilan saavuttamiseksi. Laitteen lämmönherkkyyden säätö on asetettu oletukselle tasolle 3. Laitetta ei tarvitse säätä erikseen, mikäli kylmyysraja -25˚C ei ylity. Laite toimii myös -25˚C ylimenevillä pakkasasteilla säätötasolla 3 mutta sen lämpötilan vaihtelu muuttuu epävakaammaksi.

Asetus	1	2	3	4	5
Ympäristön lämpötila	-5˚C	-10˚C	-20˚C	-30˚C	-40˚C

4. Saavutettuaan halutun lämpötilan, lämmitinelementti kytkeytyy pois päältä. Kun lämpötila laskee, lämmitinelementti kytkeytyy uudestaan päälle.

5. Lämmitin kytkeytyy automaattisesti päälle ja pois päältä.

6. Käytön jälkeen sammuta lämmitin irrottamalla se pistokkeesta.

Lämmönmittaus

Laitteessa on asennettuna säänkestävä avoimen lähdekoodin RuuviTag (open source) Bluetooth anturi. Anturi lähettää oletuksena kerran sekunnissa lämpötilan, ilmankosteuden, ilmanpaineen ja paristojännitetiedon. Kaikki Bluetoothin kuuluvuusalueella olevat matkapuhelimet joihin anturi on yhdistetty pystyvät vastaanottamaan nämä tiedot.

Sovelluskaupasta ladattava ilmainen Ruuvi Station -mobiilisovellus riittää sen käyttöön. Anturin käyttöönotto onnistuu minuuteissa ja mittausdatan kerääminen voi alkaa.

Ruuvi Station -mobiilisovellus näyttää siihen lisättyjen lähellä olevien desinfiointiasemien tiedot puhelimen näytöllä reaaliajassa. Sovelluksella saat välittömästi ilmoituksen, kun haluttu lämpötila laitteessa on saavutettu.

Ominaisuudet

- Malli: RuuviTag, Open source Bluetooth sensor
- Järjestelmäpiiri: Nordic Semiconductor nRF52832
- Lämpötila, suhteellinen ilmankosteus ja ilmanpaine: Bosch BME280
- Lämpötilan mittatarkkuus: ±0.5 °C @ 25 °C, ±1 °C @ 0...65 °C, ±1.25 °C @ -20...0 °C, ±1.5 °C @ -40...-20 °C
- Suhteellisen ilmankosteuden mittatarkkuus: ±3 % (20...80 % RH, 25 °C)
- Ilmanpaineen mittatarkkuus: ±1hPa (300...1100 hPa, 0...65 °C)
- Pitkän kantaman RF-antenni
- Langaton standardi: Bluetooth 5.0 (4.2 ja 4.0 kanssa yhteensopiva)
- Paristo: 1000mAh CR2477, paristokesto n. kaksi vuotta, paristo käyttäjän vaihdettavissa (CR2450 yhteensopiva)

Lataa sovellus mittausanturin käyttöön

GET IT ON Google Play

https://play.google.com/store/apps/details?id=com.ruuvi.station

Available on the App Store

https://itunes.apple.com/app/ruuvi-station/id1384475885

Laitteen puhdistus

Annostelijan puhdistus:

Laitteen RST pintojen puhdistuksessa suositellaan käyttämään ruostumattomalle teräkselle tarkoitettua erikoishoitoainetta, esim. Wurth RST-hoito.

Tuote on silikoniton ja poistaa laitteen pinnasta pölyn, lian ja sormenjäljet. Laite voidaan käsitellä nukkaamattomalla puhdistusliinalla.

Takuu

Desinfiointilaitteen kahden (2) vuoden takuu on asiakkaalle merkittävä lisäturva, josta ei tarvitse maksaa mitään lisämaksuja.

Takuuehdot

Protoco Engineering Oy myöntää sähkölämmitteiselle desinfiointilaitteelle kahden (2) vuoden takuun laitteen ostopäivästä lukien, edellyttäen, että laite on ostettu valmistajalta tai hyväksytyltä jälleenmyyjältä ja asiakas muutoin toimii näiden takuuehtojen mukaisesti.

Takuu koskee laitteissa takuuaikana ilmenneitä valmistus- ja materiaalivikoja.

Takuun perusteella suoritetaan veloituksetta takuun aikana todetun ja sen piiriin kuuluvan vian korjaus kohtuullisessa ajassa valmistajan valtuuttamassa huoltoliikkeessä tai muussa laitteen myyjän osoittamassa paikassa. Mikäli takuuhuoltoon tuleva laite todetaan virheettömäksi tai laitteessa todetaan virhe, jonka korjaaminen ei kuulu takuun piiriin, on Protoco Engineering Oy:llä oikeus periä kohtuullinen korvaus tarkastustyöstä.

Vikailmoituksen tekeminen

Asiakkaan tulee ilmoittaa laitteen mahdollisesta virheestä laitteen myyjälle tai valmistajalle kohtuullisessa ajassa virheen havaitsemisesta, viimeistään kuitenkin yhden (1) kuukauden kuluessa virheen havaitsemisesta. Takuu raukeaa, mikäli virheestä ei ole ilmoitettu määräajan kuluessa.

Takuuasian virheilmoitusta tehtäessä tulee ilmoittaa seuraavat tiedot:

- asiakkaan nimi, osoite, postinumero ja puhelinnumero
- tuotteen mallinimike, tuotekoodi/tuotteen sarjanumero
- tuotteen ostopaikka ja – päivämäärä
- lyhyt kuvaus ongelmasta

Takuun rajoitukset

Takuu ei koske laitteen kuluvia osia tai sellaisia muita ongelmatilanteita, joita on aiheutunut laitteen virheellisestä käytöstä.

Emme vastaa laitteessa takuuaikana ilmenevästä virheestä, mikäli valmistaja saattaa todennäköiseksi, että tuotteen huonontuminen johtuu tapaturmasta, tuotteen vääränlaisesta käsittelystä tai muusta ostajasta johtuvasta seikasta kuten esimerkiksi tuotteen ohjeiden vastaisesta käytöstä tai käsittelystä, tuotteen muuttamisesta tai valtuuttamattomista korjauksista. Mikäli asiakas on avannut laitteen (tai sen kuoren), virheen katsotaan johtuneen asiakkaasta johtuvasta seikasta, ellei muuta osoiteta. Epäolennaiset virheet tai poikkeamat tuotteessa, jotka ovat merkityksettömiä laitteen arvoon ja tarkoituksenmukaisen käytön kannalta, eivät kuulu takuun piiriin.

Mikäli asiakkaalla ei ole näyttää ostokuittia tai valokopiota kuitista tai laite on hankittu muualta kuin valmistajalta tai valtuutetulta jälleenmyyjältä, jossa ilmenee kyseinen ostettu tuote ja ostopäivämäärä, Protoco Engineering Oy ei ole velvollinen toimimaan takuuehtojen mukaisesti.

Protoco Engineering Oy pidättää itsellään oikeuden päättää, korjataanko viallinen tuote tai vaihdetaanko se vastaavaan uuteen tuotteeseen.

Laitteen vaatimustenmukaisuus standardit

2014/35/EU (Pienjännitedirektiivi)
2015/863/EU (Rohs-direktiivi)

CE
Rohs

PURA
Protoco Engineering Oy
Vähäheikkiläntie 56
20810 Turku Finland
(+358)0408328483
www.protoco.fi

CE
RoHS

PURA lämmittävä käsidesiasema
IP23
Jännite/Voltage: 230V ~ 50Hz
Teho/Power: 200W

CE RoHS	**Protoco Engineering Oy**	
	S/N 0005.01.1001	Vähäheikkiläntie 56 20810 Turku Finland 040832843
Malli	PURA lämmittävä desinfiointiannostelija 200w	
Jännite	230V	
Taajuus	50 Hz	
Teho	200 W	
Virta	0,87 A	
Pistoke/kaapeli	Tyyppi F, 5m	
Suojausluokka	IP23	

Device information

WARNING! Some parts of the appliance can become very hot and, if used incorrectly, can cause burns. Read these operating instructions carefully before using the device.

To set up your heated handheld vending machine, read these instructions and the enclosed safety instructions carefully before using the appliance. Keep these instructions for future reference.

You can also download the operating and safety instructions from:

https://verkkokauppa.protoco.fi/page/3/tekniset-tuotetiedot-ja-sertifikaatit

Technical information

Model:	PURA heating disinfection dispenser 200w
Voltage / frequency:	230V ~ 50Hz
Power:	200W
Current:	0,87 A

Important safety instructions (READ THE INSTRUCTIONS CAREFULLY BEFORE USING THE APPLIANCE)

- Only use hand-held handles that can be warmed up to 35 °C.
- The protection class of the device is IP32.
- The product's power cord must not be replaced and an unearthed power cord must never be used with the device!
- Do not expose the device to rain. The device should be positioned so that direct rain does not enter the device.
- Place the appliance at a safe distance from flammable objects such as furniture, curtains and the like.
- The appliance power cord may only be replaced by the appliance manufacturer or an authorized service technician.
- Do not place the heater immediately under the socket.
- Do not switch on the heater using other devices that can switch on the appliance automatically.
- The appliance must not be placed in rooms where flammable liquids or gases are used or stored.
- If an extension cord is used, it must be as short and earthed as possible.
- It is forbidden to connect other devices to the same socket as the heater.

Important safety instructions (READ THE INSTRUCTIONS CAREFULLY BEFORE USING THE APPLIANCE)

Children or persons with reduced physical, sensory or mental capabilities, or lack of experience and knowledge of the appliance and its functions are not allowed to use the appliance unless they are supervised or instructed in the use of the appliance.

When installing the device, it is important to use only the stand provided with the device. The device should be placed so that it stands on a straight solid surface and is at a safe distance from humid environments and flammable objects.

Do not expose the device to direct rain. Use the device only with the supplied stand.

The device and its parts

1. The thermostat 1: Operating-side thermostat for controlling the temperature in the operating temperature of the device between 0 - 30℃
2. The thermostat 2: heating-side thermostat for controlling the heat sensitivity of the device depending on the surrounding temperature of the outside air.

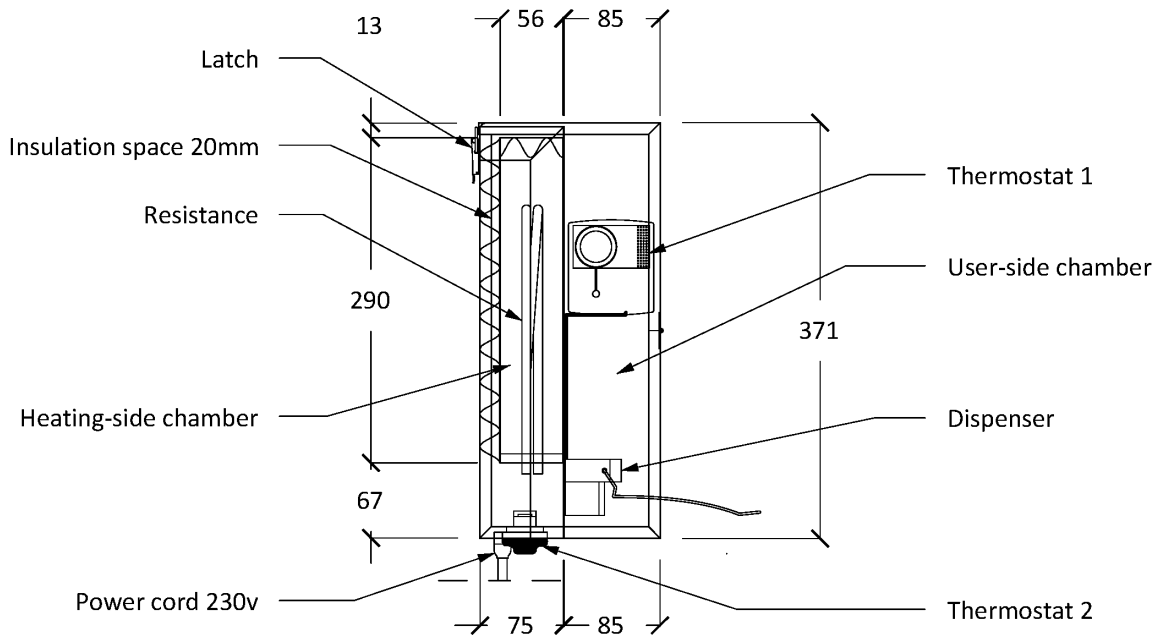

Inserting and replacing the disinfectant

1. Make sure that the stand of the device is firmly and there is no risk of tipping over.

2. Before using the appliance for the first time and before connecting it to the mains, place the disinfectant package pack in the dispenser. Only disinfectant approved for heating up to 35℃ may be used in the device.

3. Never change the disinfectant pack while the device is switched on. Always unplug the appliance and wait 10 minutes for the appliance to cool down. After that open only the machine user side for the exchange of the protective cover disinfectant package.

4. The packing is installed over the top of the device by the use of the device side of the rack. When the package is positioned in place, the user-side handle is in the horizontal position towards the user. If the bottle has not been placed correctly in place, is the use of side handle implicitly down. The position of the package can be checked by looking through the opening in the handle and checking that the dispersion package pump is in place under the operating handle.

5. Close the cover completely and secure the latch.

6. The device is now ready to be connected to the mains.

Connecting the appliance to the mains and using the appliance

1. Open the cover and adjust the operating side of the thermostat to the desired level.

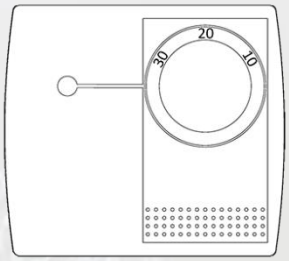

Setting	10 ÷ 30˚C

2. Connect the appliance to the mains.

3. Turn thermostat control 1 from power 5 to power to reach the desired temperature. The heat sensitivity adjustment of the appliance is set to the default level 3. The appliance does not need to be adjusted separately if the cold limit of -25˚C is not exceeded. The device also operates at freezing temperatures exceeding -25˚C at control level 3, but its temperature variation becomes more unstable.

Setting	1	2	3	4	5
Ambient temperature	-5˚C	-10˚C	-20˚C	-30˚C	-40˚C

4. When the desired temperature is reached, the heater element switches off. When the temperature drops, the heater element switches on again.

5. The heater switches on and off automatically.

6. After use, switch off the heater by unplugging it.

Thermometry

The device is equipped with a weatherproof open source ScrewTag (open source) Bluetooth sensor. By default, the sensor transmits temperature, humidity, barometric pressure, and battery voltage information once per second. All mobile phones in the Bluetooth coverage area to which the sensor is connected can receive this information.

The free Screw Station mobile app, which can be downloaded from the app store, is enough to use it. The sensor can be commissioned in minutes and the collection of measurement data can begin.

The Screw Station mobile application displays information about nearby disinfection stations added to it on the phone screen in real time. The application notifies you immediately when the desired temperature in the device has been reached.

Features

- Model: Screw Tag, Open source Bluetooth sensor
- System circuit: Nordic Semiconductor nRF52832
- Temperature, relative humidity and barometric pressure: Bosch BME280
- Temperature measurement accuracy: ± 0.5 ° C @ 25 ° C, ± 1 ° C @ 0 ... 65 ° C, ± 1.25 ° C @ -20 ... 0 ° C, ± 1.5 ° C @ -40 ... -20 ° C
- Measurement accuracy of relative humidity: ± 3% (20 ... 80% RH, 25 ° C)
- Measuring accuracy of atmospheric pressure: ± 1hPa (300 ... 1100 hPa, 0 ... 65 ° C)
- Long-range RF antenna
- Wireless standard: Bluetooth 5.0 (compatible with 4.2 and 4.0)
- Battery: 1000mAh CR2477, battery life approx. Two years, user replaceable battery (CR2450 compatible)

Download the application to use the measuring sensor

GET IT ON Google Play

https://play.google.com/store/apps/details?id=com.ruuvi.station

Available on the App Store

https://itunes.apple.com/app/ruuvi-station/id1384475885

Cleaning the device

Protoco Engineering Oy
Vähäheikkiläntie 56
20810 Turku
Finland

Dispenser cleaning:

When cleaning the RST surfaces of the device, it is recommended to use a special treatment agent for stainless steel, eg Wurth RST treatment.

The product is silicone-free and removes dust, dirt and fingerprints from the surface of the device. The device can be treated with a lint-free cleaning cloth.

Warranty

The two (2) year warranty on the disinfection device is a significant additional security for the customer, for which no additional fees have to be paid.

Warranty conditions

Protoco Engineering Oy grants a two (2) year warranty on the electrically heated disinfection device from the date of purchase of the device, provided that the device has been purchased from the manufacturer or an approved dealer and the customer otherwise acts in accordance with these warranty conditions.

The warranty applies to manufacturing and material defects that have occurred in the equipment during the warranty period.

Under the warranty, the defect found during the warranty and covered by the warranty will be repaired free of charge within a reasonable time at a service center authorized by the manufacturer or at another place specified by the seller of the device. If the device coming under warranty service is found to be faultless or an error is found in the device, the repair of which is not covered by the warranty, Protoco Engineering Oy has the right to charge reasonable compensation for the inspection work.

Making a bug report

The customer must notify the seller or manufacturer of the device of any defect within a reasonable time of discovering the defect, but no later than within one (1) month of detecting the defect. The warranty is void if the defect is not reported within the time limit.

The following information must be provided when reporting a warranty error:

- Customer's name, address, postal code and telephone number
- product model name, product code / product serial number
- place and date of purchase of the product
- a brief description of the problem

Warranty Limitations

The warranty does not cover wearing parts or other problems caused by improper use of the device.

We will not be liable for a defect in the device during the warranty period if the manufacturer makes it probable that the deterioration of the product is due to an accident, improper handling of the product or other purchaser such as improper use or handling, modification or unauthorized repairs. If the customer has opened the device (or its casing), the error is considered to be due to the customer, unless otherwise indicated. Minor defects or deviations in the product that are insignificant to the value of the device and its intended use are not covered by the warranty.

If the customer does not have to show the purchase receipt or a photocopy of the receipt or the device has been purchased from a place other than the manufacturer or authorized dealer, which indicates the product purchased and the date of purchase, Protoco Engineering Oy is not obliged to act in accordance with the warranty.

Protoco Engineering Oy reserves the right to decide whether to repair the defective product or replace it with a corresponding new product.

Device compliance standards

2014/35/EU (Low Voltage Directive)
2015/863/EU (Rohs-Direktive)

CE
Rohs

PURA
Protoco Engineering Oy
Vähäheikkiläntie 56
20810 Turku Finland
(+358)0408328483
www.protoco.fi

CE
RoHS

PURA lämmittävä käsidesiasema
IP23
Jännite/Voltage: 230V ~ 50Hz
Teho/Power: 200W

CE RoHS	**Protoco Engineering Oy**	
	S/N 0005.01.1001	Vähäheikkiläntie 56 20810 Turku Finland 040832843
Model	PURA disinfectant heater 200w	
Voltage	230V	
Frequency	50 Hz	
Power	200 W	
Power	0,87 A	
Plug/Cable	Type F, 5m	
Protection class	IP32	

Protoco Engineering Oy
Vähäheikkiläntie 56
20810 Turku
Finland

Manufacturer / Valmistaja

Protoco Engineering Oy

Vähäheikkiläntie 56

20810 Turku

Finland

gsm. (+358) 0408328483

info@protoco.fi

protoco.fi

Business ID: FI25446105

y: 2544610-5